Схема электрическая принципиальная ВК60Е, ВК75Е

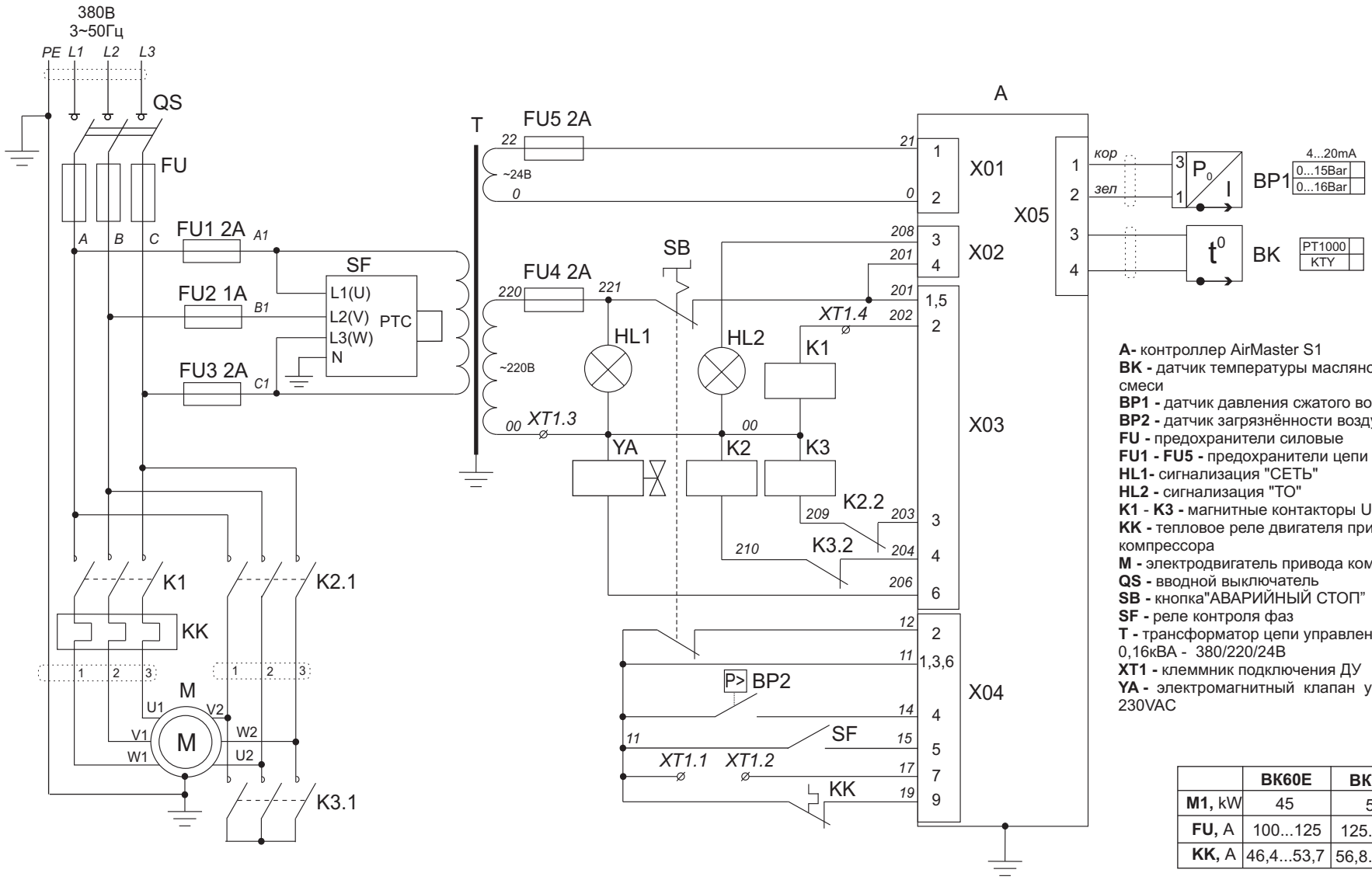

A- контроллер AirMaster S1
BK - датчик температуры масляно-воздушной смеси
BP1 - датчик давления сжатого воздуха
BP2 - датчик загрязнённости воздушного фильтра
FU - предохранители силовые
FU1 - FU5 - предохранители цепи управления
HL1- сигнализация "СЕТЬ"
HL2 - сигнализация "ТО"
K1 - **K3 -** магнитные контакторы Uc=230VAC
KK - тепловое реле двигателя привода компрессора
M - электродвигатель привода компрессора
QS - вводной выключатель
SB - кнопка"АВАРИЙНЫЙ СТОП"
SF - реле контроля фаз
T - трансформатор цепи управления 0,16кВА - 380/220/24В
XT1 - клеммник подключения ДУ
YA - электромагнитный клапан управления 230VAC

	ВК60Е	ВК75Е
M1, kW	45	55
FU, A	100...125	125...160
KK, A	46,4...53,7	56,8...65,8